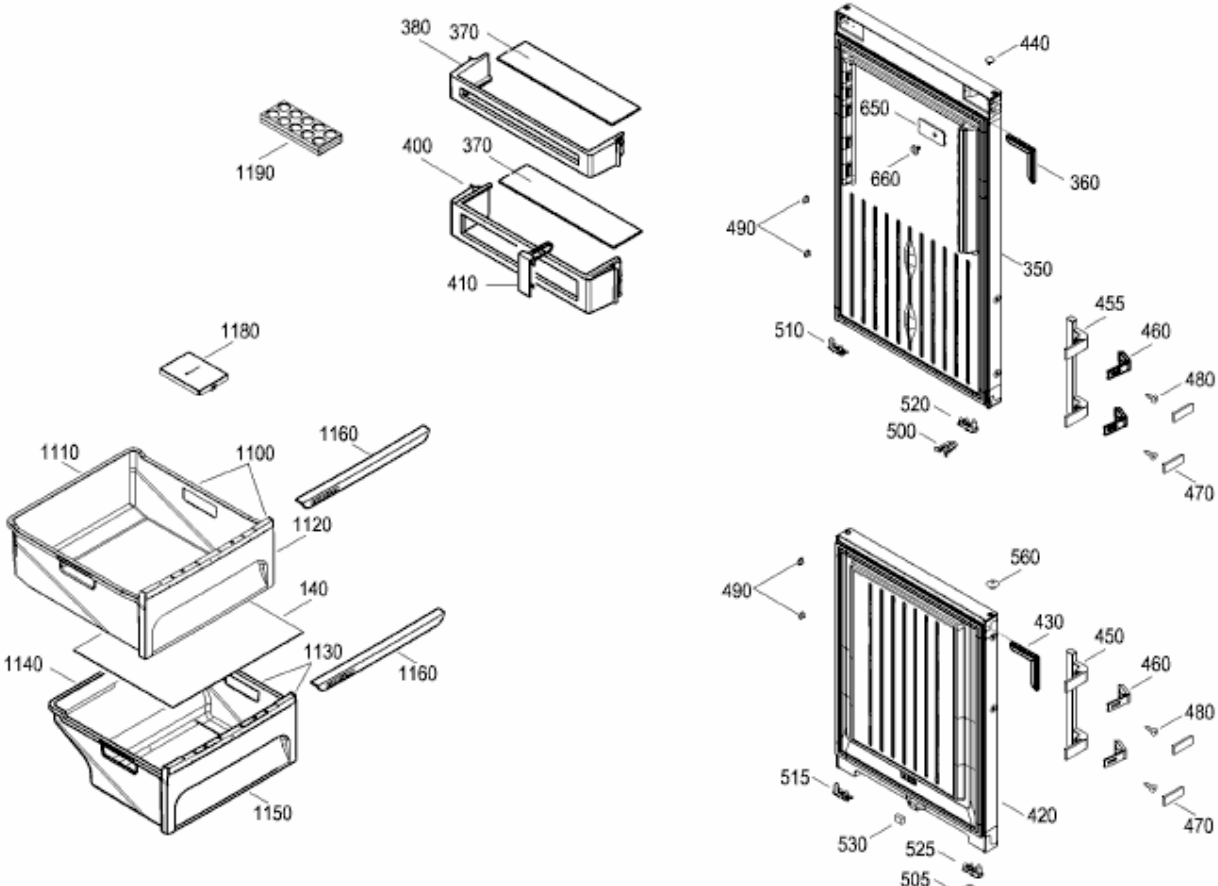
380
370
1190
400
370
410
1180
1110
1100
1160
1120
140
1140
1130
1160
1150
440
650
660
360
490
350
455
510
460
480
520
500
470
560
490
430
450
460
480
515
420
470
530
525
505

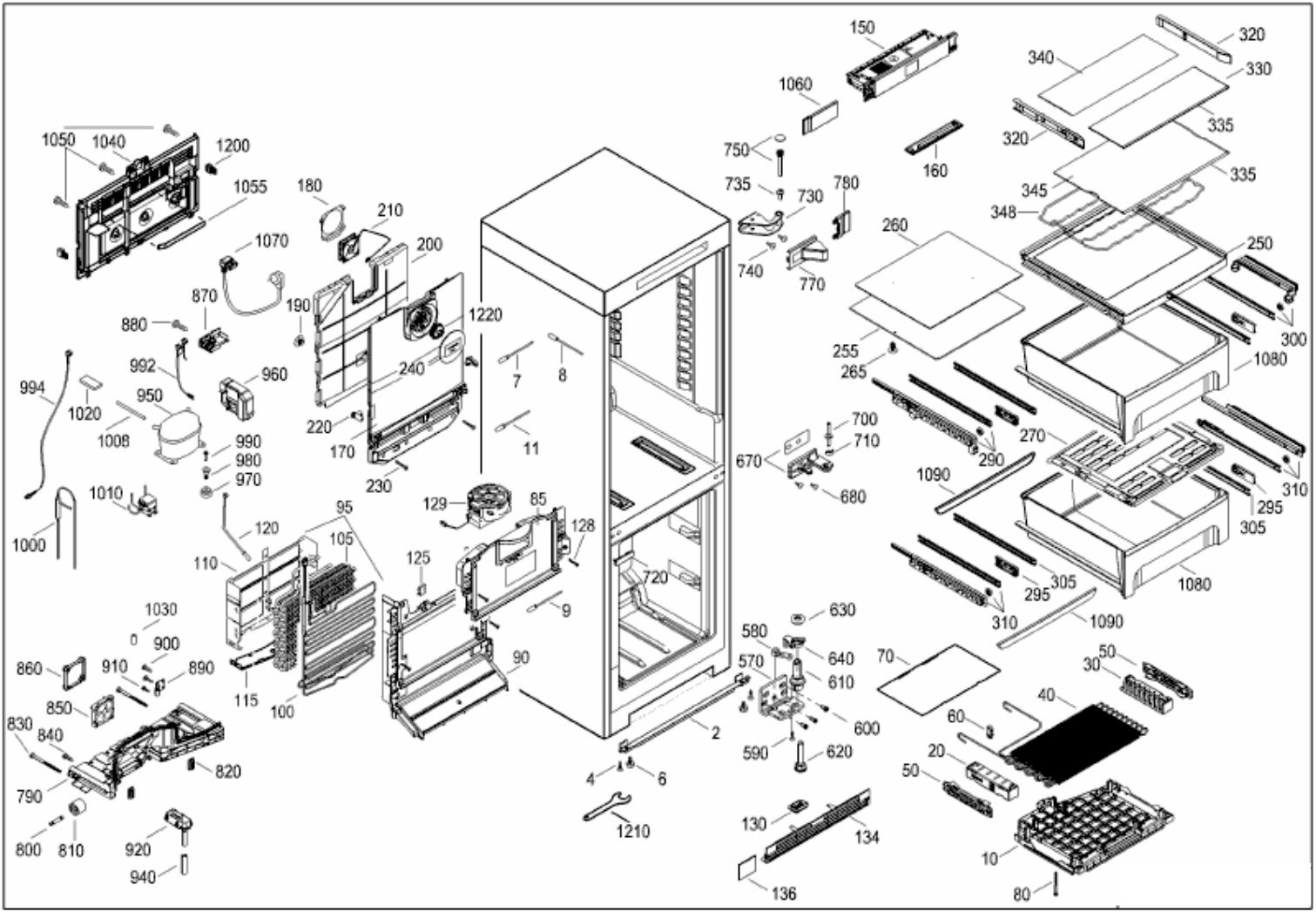
150
320
340
330
1060
335
320
750
160
335
735
730
780
345
348
260
250
740
770
1050
1040
1200
1055
180
210
1070
200
870
190
1220
880
992
960
240
7
8
300
255
1080
994
1020
950
265
1008
990
220
700
270
980
170
11
710
290
970
230
670
1090
310
1010
680
295
129
85
128
305
95
120
105
1000
110
125
720
305
295
1080
9
310
1090
1030
630
900
580
860
910
890
640
70
50
570
30
610
850
115
100
90
40
830
840
600
60
2
590
620
820
20
790
4
6
50
1210
130
134
10
800
810
920
940
136
80